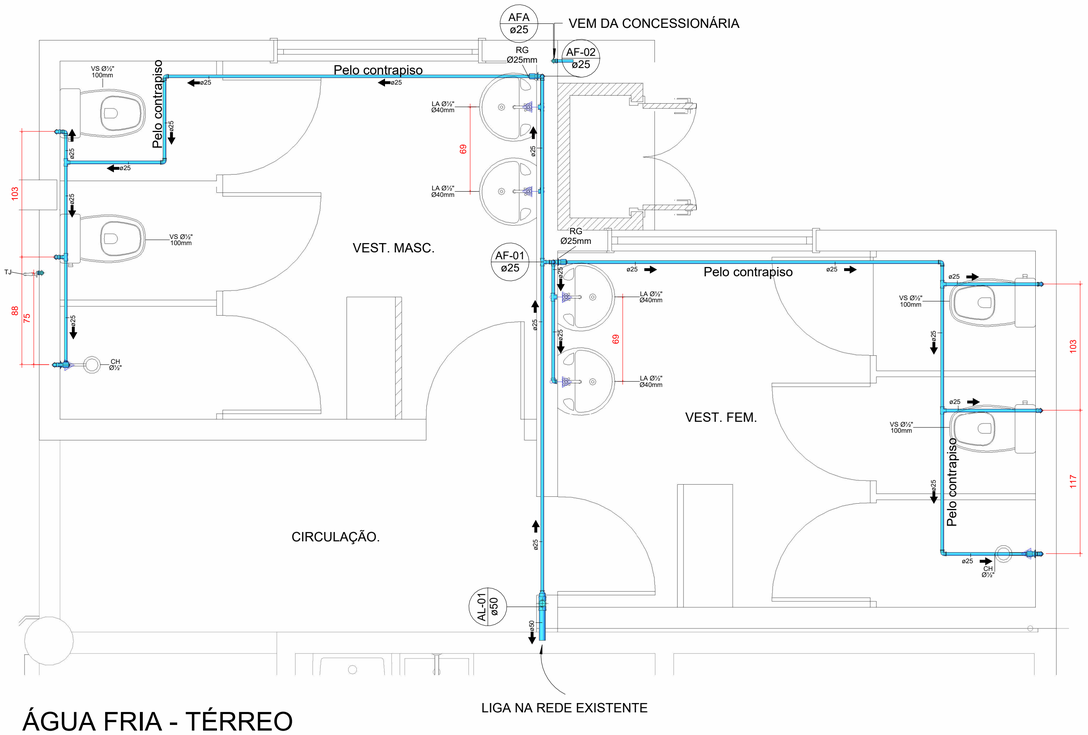

ÁGUA FRIA - TÉRREO

1 : 25

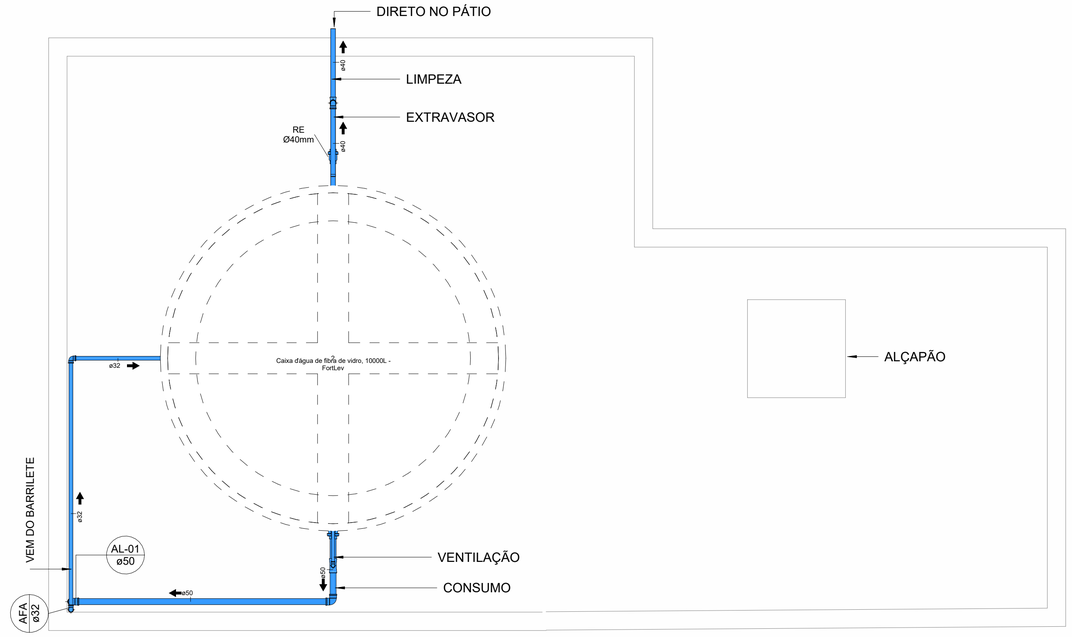

RESERVATÓRIO

1 : 25

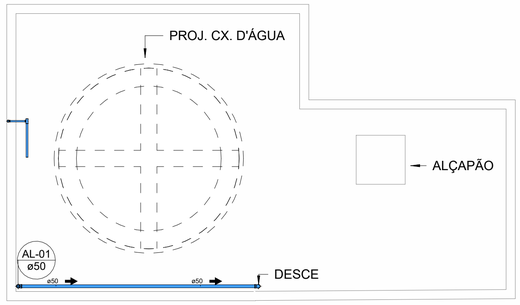

TETO BARRILETE

1 : 50

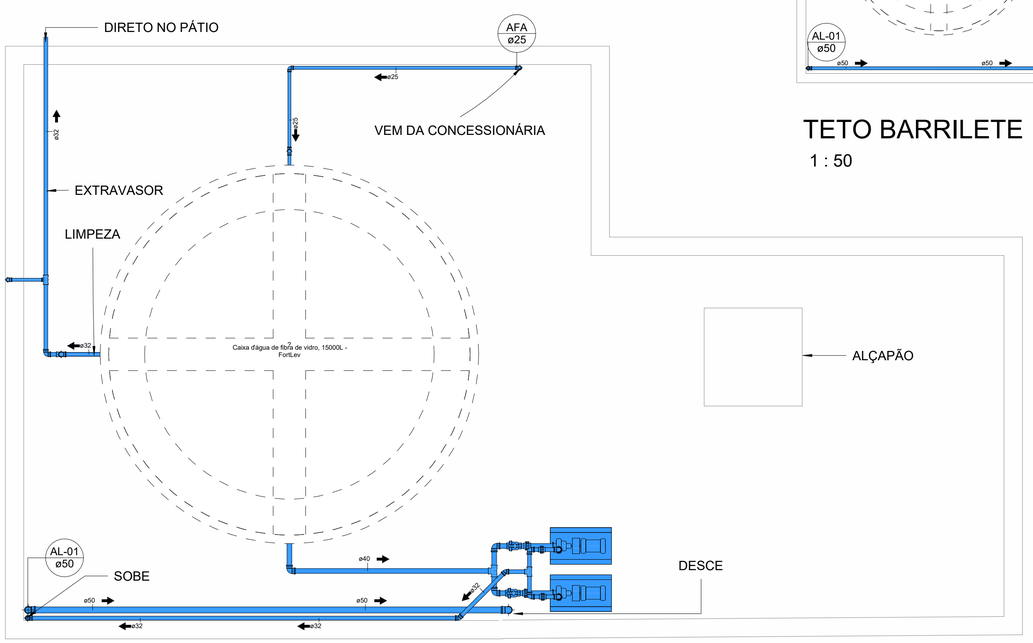

BARRILETE

1 : 25

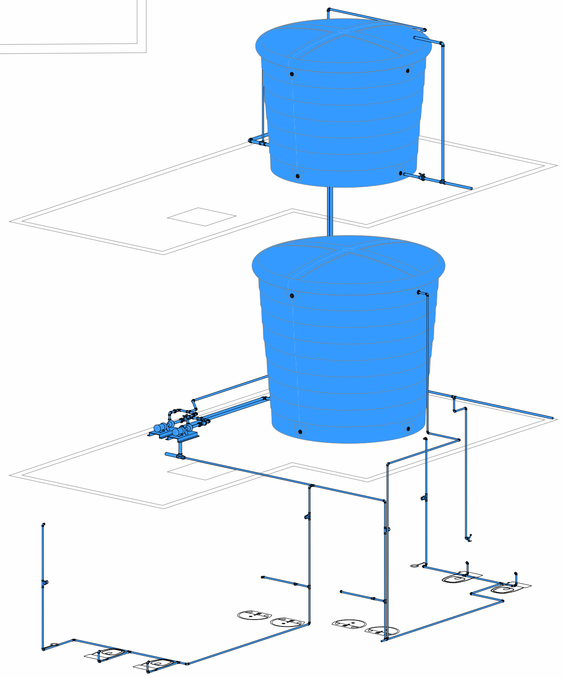

3D ÁGUA FRIA

LEGENDA

AAP - ÁGUA DE APROVEITAMENTO PLUVIAL
CON - ÁGUA APROVEITAMENTO CONSUMO
REC - ÁGUA APROVEITAMENTO RECALQUE
AF - ÁGUA FRIA
AFA - ÁGUA FRIA ABASTECIMENTO
AP - ÁGUA PLUVIAL
AQ - ÁGUA QUENTE
AQU - AQUECEDOR
CV - COLUNA DE VENTILAÇÃO
BA - BANHEIRA
BE - BEBEDOURO
CA - CAIXA DE AREIA
CE - CAIXA DE ESPUMA
CG - CAIXA DE GORDURA
CGD - CAIXA DE GORDURA DUPLA
CGE - CAIXA DE GORDURA ESPECIAL
CH - CHUVEIRO h= 210cm
CI - CAIXA DE INSPEÇÃO
CS 100X50 - CAIXA SINFONADA 100X50X50
CS 150X50 - CAIXA SINFONADA 150X150X50
CS 150X75 - CAIXA SINFONADA 150X185X75
DH - DUCHA HIGIÊNICA
DR - DRENO ARCONDICIONADO
FI - FILTRO
GE - GELADEIRA
LA - LAVATÓRIO
MC - MONOCOMANDO
MI - MICTÓRIO
MLL - MÁQ LAVAR LOUÇAS
MLR - MÁQ LAVAR ROUPAS
PIA - PIA DE COZINHA
RE - REGISTRO DE ESFERA
RG - REGISTRO DE GAVETA
RP - REGISTRO DE PRESSÃO
TA - TANQUE
TE - TUBO DE ESPUMA
TG - TUBO DE GORDURA
TJ - TORNEIRA DE JARDIM
TQ - TUBO DE QUEDA
UN - UNIÃO
VS - VASO SANITÁRIO
VDR - VÁLVULA DE DESCARGA REDUZIDA

NP / Ø — IDENTIFICADOR DE PRUMADA
NP = NOME DA PRUMADA
Ø = DIÂMETRO

- TUB. AF - PVC RÍGIDO SOLDÁVEL
- TUB. ÁGUA PLUVIAL E DRENO - PVC RÍGIDO SÉRIE NORMAL
- TUB. ÁGUA DE APROVEITAMENTO - PVC RÍGIDO SÉRIE NORMAL
- TUB. ESGOTO - PVC RÍGIDO SÉRIE NORMAL
- TUB. VENTILAÇÃO - PVC RÍGIDO SÉRIE NORMAL
- TUB. GORDURA - PVC RÍGIDO SÉRIE REFORÇADA

DECLIVIDADES

Ø RAMAL	DECLIVIDADES MÍNIMAS
Ø 40 mm	3 %
Ø 50 mm	3 %
Ø 75 mm	2 %
Ø 100 mm	1 %
Ø 150 mm	1 %

*TUB. DE ÁGUA PLUVIAL DECLIVIDADE MÍN. 0,5%

Nº	DESCRIÇÃO	DATA
1	R01-REVISÃO DA ETE	30/06/2023
0	EMISSÃO INICIAL-R00	25/05/2023

OBS.: TODAS AS MEDIDAS DEVEM SER CONFERIDAS EM OBRA. CASO SEJA NECESSÁRIO ALGUMA ALTERAÇÃO, ENTRAR EM CONTATO COM O PROJETISTA RESPONSÁVEL

ASSINATURAS

CLIENTE:
gov.br Documento assinado digitalmente
NAIM JOSE ZIEGLER
Data: 28/02/2024 15:00:09-0300
Verifique em https://validar.iti.gov.br
PREFEITURA DE GOVERNADOR CELSO RAMOS
CNPJ: 82.892.373/0001-89

RESPONSÁVEL TÉCNICO: GUILHERME SILVEIRA DE OLIVEIRA:00492851905
Assinado de forma digital por GUILHERME SILVEIRA DE OLIVEIRA:00492851905
Dados: 2023.07.14 16:02:24 -03'00'
GUILHERME SILVEIRA DE OLIVEIRA
CREA/SC: CREA/SC: 126.956-9

HIDROSSANITÁRIO

ENGEPLANTI
PROJETOS E SUPERVISÃO
Engeplanti Consultoria LTDA./ CREA nº 163388-0 / CNPJ 23.002.667/0001-29
Rua Cristóvão Nunes Pires, 110 - CEP 88010-120 - Florianópolis / Fone: (48) 99969-3345 / e-mail: guilherme@engeplanti.com.br

OBRA: ESCOLA MUNICIPAL DALMA LUZ DE AZEVEDO
INSCRIÇÃO IMOBILIÁRIA:
ENDEREÇO: AV. GANCHOS. BAIRRO CALHEIROS - GOVERNADOR CELSO RAMOS
CONTEÚDO: ÁGUA FRIA
ESCALA: INDICADA
ETAPA: EXECUTIVO
PRANCHA: HIS 03/6
ARQUIVO: 029-23_06_QUADRA DALMA_HIS_PE-R01